Panel Mounted Plug

Product Code :	BCS-6403-7114
Barcode :	-
IP Class :	IP67
Ampere :	3/125A
Volt :	220V-250V
Hertz :	50Hz - 60Hz
Pole :	2P+E
Body Material :	Polyamide 6
Conductor Material :	MS 58
Gram :	-
Box :	1
Package :	8

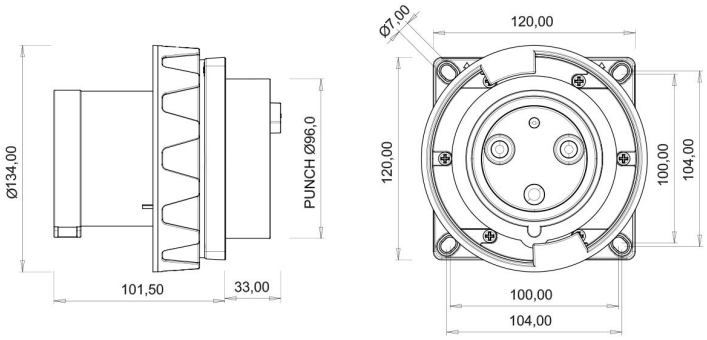
Ø134,00
PUNCH Ø96,0
101,50
33,00
Ø7,00
120,00
120,00
100,00
104,00
100,00
104,00