90° Angled Surface Plug

Product Code :	BC1-3102-2236
Barcode :	8698523910634
IP Class :	IP44
Ampere :	32A
Volt :	24V
Hertz :	50Hz - 60Hz
Pole :	2P
Body Material :	Polyamide 6
Conductor Material :	MS 58
Gram :	196
Box :	6
Package :	72

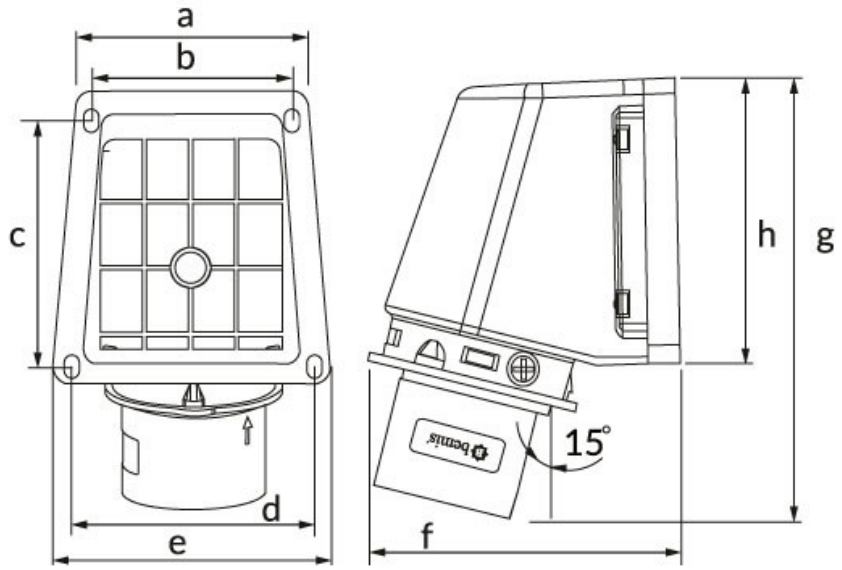

Ölçüler / Dimensions (mm)			
a	78	e	87
b	64	f	94,5
c	76	g	150
d	78	h	87